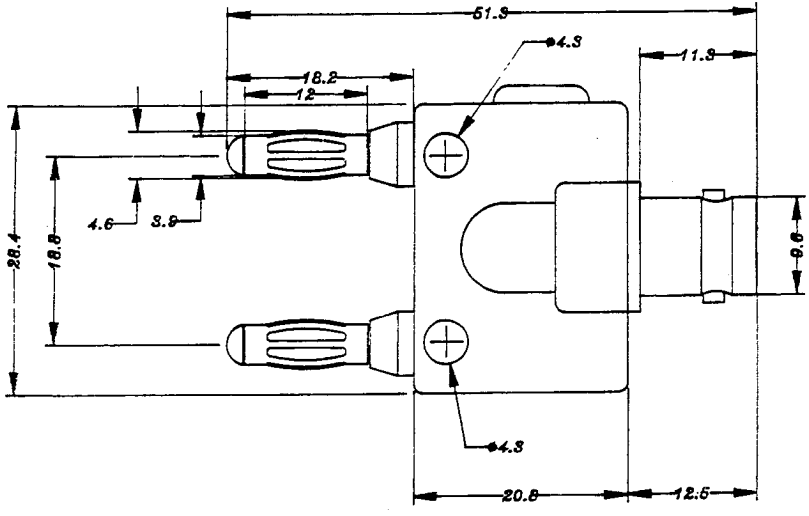

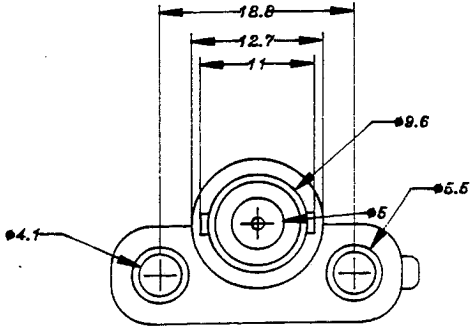

出圖
穩 88. 1. 21 鈦

僅供參考

General Tolerance	繪 圖 Drew By	設 計 Designed By	比例尺 SCALE	穩鈦興業有限公司 WUN TAIX CO., LTD.	WTN-1009 4mm BNC FEMALE TO DUAL BANANA PLUGS	REF. NO.
± 0.1mm	J. J. HUANG	T. H. HUANG	1 : 1			80206-2
版 本 Version	核 准 Approved By	核准日期 Date	單 位 UNIT			
1	J. F. WANG	Jan 1999	m/m			